Stadt Baesweiler
Der Bürgermeister
- Abt. 601 -

Baesweiler, 17.02.2004
Ro/Gö

Stadt Baesweiler- Bebauungsplan Nr. 79 - Adenauerring/Raiffeisenstraße -:

Textliche Festsetzungen:

A) Planungsrechtliche Festsetzungen

gemäß Baugesetzbuch (BauGB) in Verbindung mit der Baunutzungsverordnung (BauNVO).

1. **Art der baulichen Nutzung:**

1.1 In dem als allgemeines Wohngebiet (WA) nach § 4 BauNVO festgesetzten Plangebiet sind gem. § 1 (6) BauNVO folgende nach § 4 (3) BauNVO ausnahmsweise zulässigen Nutzungen nicht zulässig:

- Nr. 1 Betriebe des Beherbungsgewerbes,
- Nr. 2 Sonstige, nicht störende Gewerbebetriebe,
- Nr. 3 Anlagen für Verwaltungen,
- Nr. 4 Gartenbaubetriebe und
- Nr. 5 Tankstellen

2. **Maß der baulichen Nutzung:**

2.1 Die Größe der Wohnbaugrundstücke darf gem. § 9 (1) 3 BauNVO bei Einzelhausbebauung 300 qm, bei Doppelhausbebauung 250 qm je Doppelhaushälfte nicht unterschreiten.

Die Wohnungsanzahl je Wohngebäude wird auf 2 Wohneinheiten beschränkt.

3. **Stellplätze, Carports und Garagen (§ 12 BauNVO):**

3.1 Je Wohneinheit sind mindestens 1,5 Stellplätze nachzuweisen. Bei der Berechnung der gesamt erforderlichen Stellplätze ist die Zahl erforderlichenfalls nach oben aufzurunden.

Garagenzufahrten werden nicht als Stellplätze angerechnet.

3.2 Stellplätze und Garagen (auch Carport als offene Garagen) sind allgemein zulässig in den überbaubaren Flächen und in den seitlichen Abstandsflächen. Sie dürfen die Abstandsfläche seitlich und rückwärtig um maximal 2,00 m überschreiten. Vor geschlossenen Garagen muss zwischen der Straßenbegrenzungslinie und dem Garagentor ein Stauraum von 5,00 m eingehalten werden.

3.3 Stellplätze und Carports sind auch in dem Bereich zwischen Straßenbegrenzungslinie und vorderer Baugrenze zulässig, soweit durch sie und die Zufahrten zum Grundstück (ohne Anrechnung von separaten Hauszugängen) eine Fläche von maximal 5,00 m Breite bei Einfamilienhäusern und 7,50 m Breite bei Zweifamilienhäusern in Anspruch genommen wird.

4. **Nebenanlagen (§ 14 BauNVO):**

4.1 Zwischen Straßenbegrenzungslinie und vorderer Baugrenze (Vorgärten) sind außer Pergolen und Stellplätzen bzw. Carports gem. Ziffer 3.3, Nebenanlagen nach § 14 BauNVO nicht zulässig.

4.2 Darüber hinaus sind Nebenanlagen, die dem Nutzungszweck der in den Baugebieten gelegenen Grundstücke oder des Baugebietes selbst dienen und seiner Eigenart nicht widersprechen, außerhalb der überbaubaren Grundstücksflächen zulässig.

5. **Höhenlage und Höhe der Gebäude (§ 9 (2) BauGB):**

5.1 Die Gebäude dürfen mit dem Fertigfußboden des Erdgeschosses maximal 0,50 m über der Straßenkrone liegen.

Bezugspunkt ist der höchste Punkt des Grundstückes an der Straßenbegrenzungslinie.

5.2 Die Firsthöhe der Gebäude wird mit maximal 10,00 m über Oberkante Fertigfußboden Erdgeschoss festgesetzt.

B) Gestalterische Festsetzungen

gem. § 86 der Bauordnung für das Land Nordrhein-Westfalen (BauONW).

1. **Dächer:**

1.1 Wohngebäude müssen mit geneigten Dächern ausgeführt werden.

1.2 Die Dachneigung wird mit mind. 25° - maximal 45° vorgeschrieben.

1.3 Einseitig geneigte Pultdächer sind nicht zulässig.

1.4 Garagen und untergeordnete bauliche Anlagen i. S. des § 14 BauNVO dürfen mit Flachdach oder flachgeneigtem Dach errichtet werden.

1.5 Für untergeordnete Bauteile mit nicht mehr als 10 qm Grundfläche sind Flachdächer zulässig.

1.6 Aneinandergrenzende Gebäude sind in Firsthöhe, Traufhöhe und Dachneigung anzugleichen.

1.7 Die Summe der Ansichtsbreiten von Dachgauben, Dacheinschnitten (Logien) und Quergiebeln darf die Hälfte der Breite der zugehörigen Dachfläche nicht überschreiten.

Die Traufhöhe der Dachgauben wird mit maximal 2,60 m über Fertigfußboden des zugehörigen Geschosses festgesetzt.

Dachgauben und Dacheinschnitte müssen mindestens 2 Dachziegelreihen unter dem First des Hauptdaches einschneiden. Bei Satteldachgauben gilt dies für den First.

2. **Drempel:**

Drempel sind bis zu einer Höhe von 1,00 m zulässig.

Gemessen wird die Drempelhöhe in der Verlängerung der Außenwand des aufgehenden Mauerwerkes des darunter gelegenen Geschosses zwischen Oberkante fertiggestellter Geschossdecke und Oberkante Dachhaut.

3. **Einfriedungen:**

3.1 Vorgärten dürfen nur mit bis zu 1,00 m hohen Hecken, hinter denen gleich hohe Maschendraht- oder ähnliche transparente Metallzäune stehen dürfen, eingefriedet werden.

3.2 Davon ausgenommen sind überwiegend nach Süden ausgerichtete Vorgärten. Hier sind bis zu 1,80 m hohe Hecken zulässig.

C) Festsetzungen des landschaftspflegerischen Fachbeitrages

gem. Baugesetzbuch (BauGB) § 9 (1) Nr. 5, 15, 20 und 25.

1. Die mit "Z" entsprechend gekennzeichneten Flächen nach § 9 (1) 20 BauGB zum Schutz, zur Pflege und zur Entwicklung von Boden, Natur- und Landschaft werden nach § 9 (1 a) BauGB den Grundstücken zugeordnet, auf denen Eingriffe zu erwarten sind und die ebenfalls mit "Z" gekennzeichnet sind.

2. **Anlage eines Grünstreifens am westlichen und südlichen Rand des Plangebietes:**

2.1 Freiwachsende Hecke und Baum-/Strauchgruppen zu einem Flächenanteil von ca. 50 %, bodenständiges Pflanzmaterial, gem. den Artenlisten des landschaftspflegerischen Fachbeitrages.

Ca. 50 % Sukzessionsfläche.

3. **Rahmenbegrünung der Hausgärten:**

3.1 Je Haus- und Grundstückseinheit sind Hecken zu pflanzen an den rückwärtigen und zu mindestens 50 % der seitlichen Grenzen.

3.2 Je Grundstückseinheit ist ein kleinkroniger Baum zu pflanzen, Größe 3 x v., Stammumfang 16 - 18 cm.

3.3 Die Flächen der Hausgärten müssen zu mehr als 30 % mit Hecken, Sträuchern und Bäumen überdeckt sein.

4. **Die Pflanzenlisten**

des landschaftspflegerischen Fachbeitrags sind Bestandteil der Textfestsetzungen.

Gestalterische Festsetzung Ziffern 1.1 - 1.3

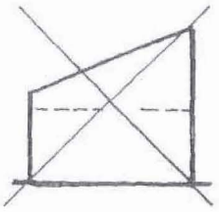

Pultdach einseitig geneigt
nicht zulässig

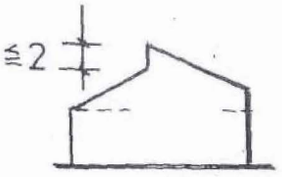

Pultdächer zweiseitig geneigt
⩘ DN 25° - 45° zulässig

Gestalterische Festsetzung Ziffer 1.7

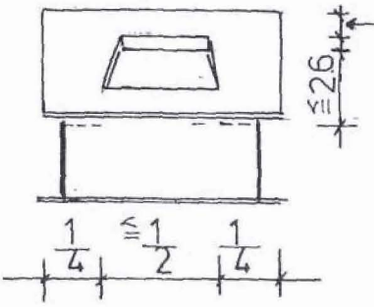

Gestalterische Festsetzung Ziffer 2

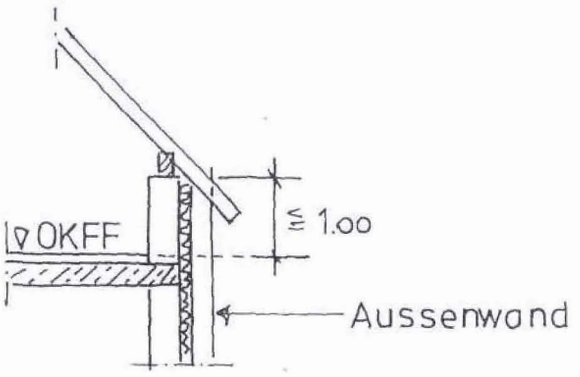

ohne Masstab

Textliche Festsetzungen Ziffer 3

Einfamilienhaus

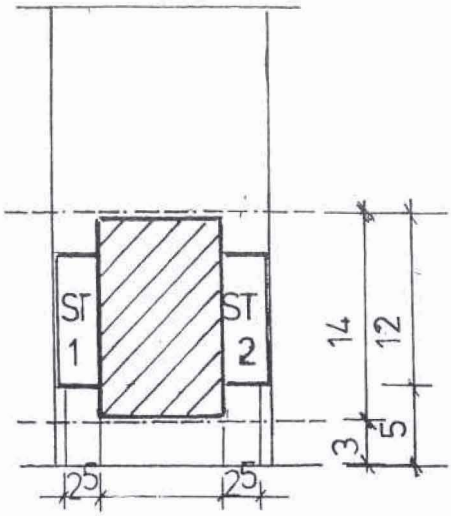

Freistehend

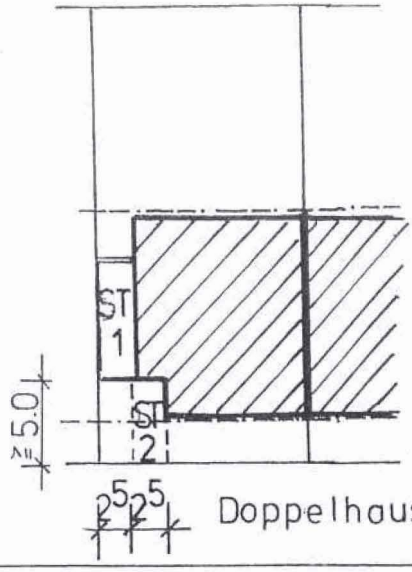

Doppelhaushälfte

Zweifamilienhaus

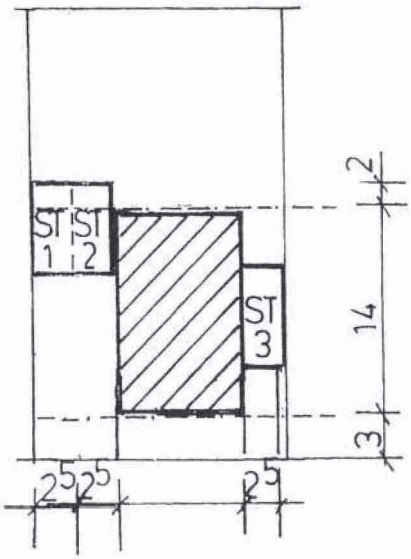

Freistehend

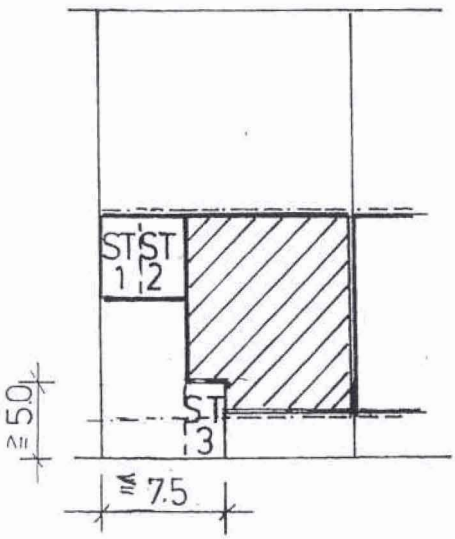

Doppelhaushälfte

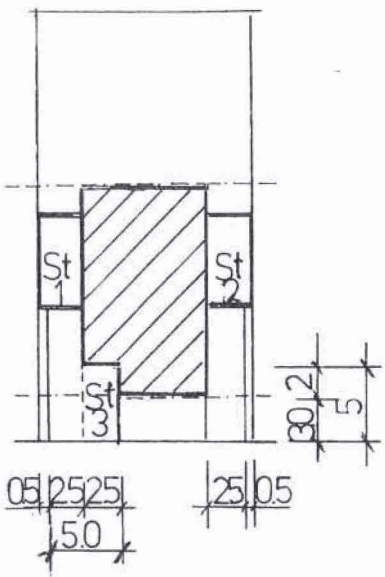

Masstab 1 : 500



Adenauerring
32.5
WA I
ED 0.3
Ga
N